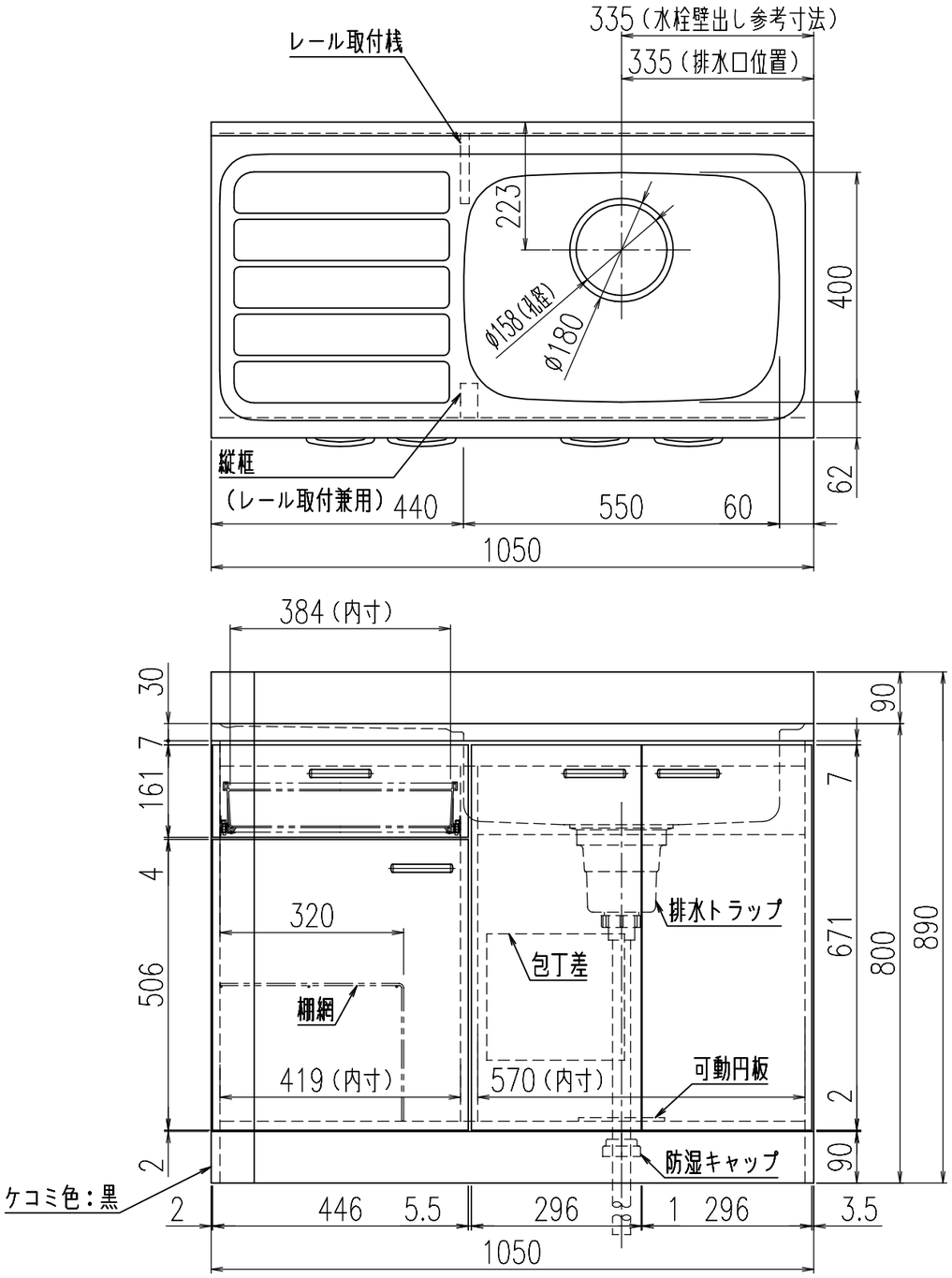

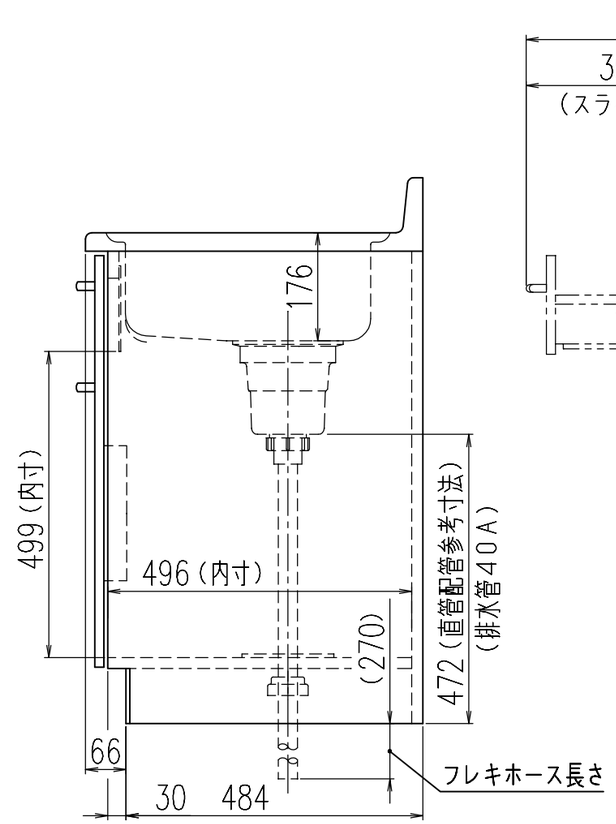

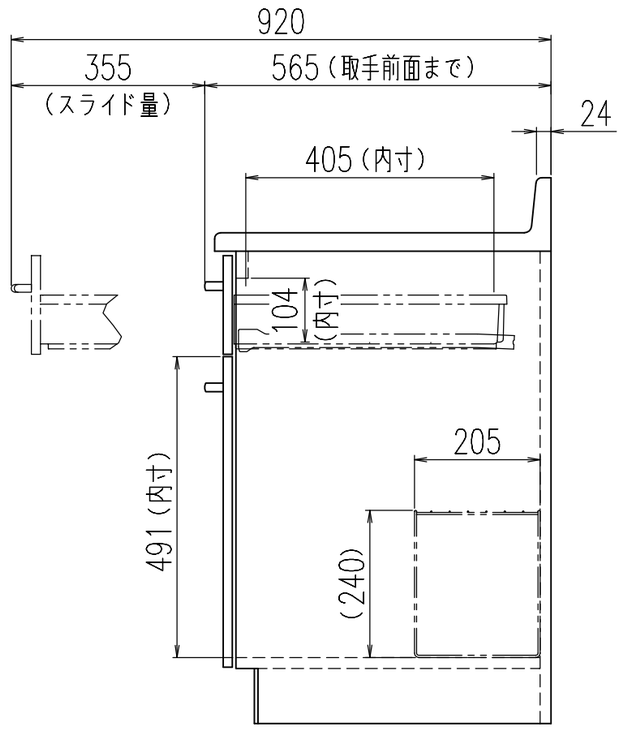

		シリーズ：GK（GKF、GKW）	
		製品名	GK＊-S-105SYNR
日付	2014.10.01	尺度	1/10
株式会社 LIXIL		図番	BFF40010C

注） 1. 製品名の＊印は扉色及び扉デザインを示します。（扉色及び扉デザインについてはカタログを参照願います。）

原図 A3 420×297