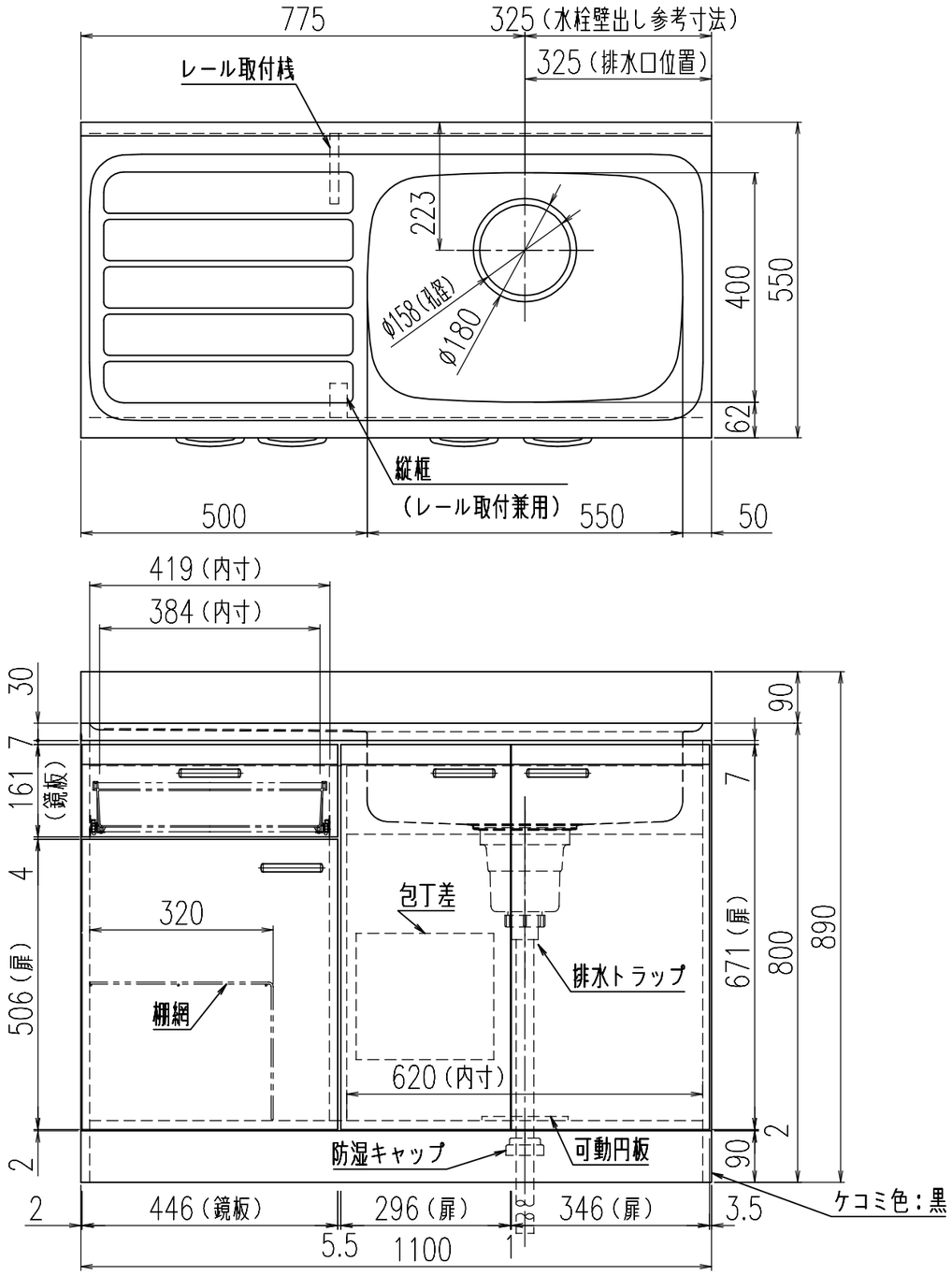

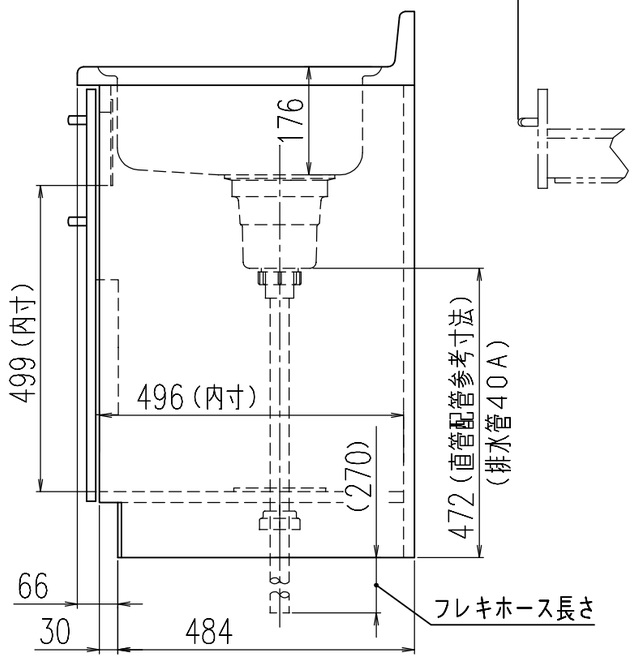

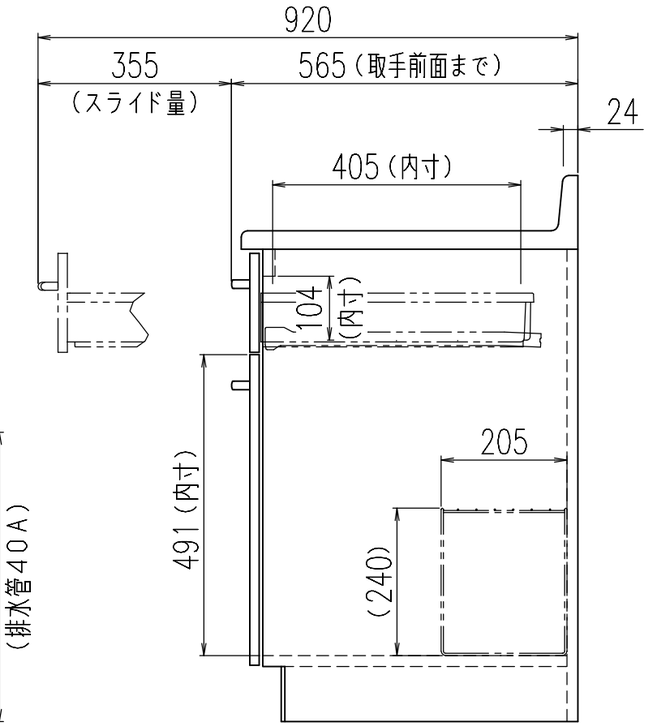

注） 1. 製品名の＊印は扉色及び扉デザインを示します。（扉色及び扉デザインについてはカタログを参照願います。）

日付	2014.10.01	尺度	1/10
株式会社 LIXIL			

シリーズ：GK（GKW, GKF）	
製品名	GK＊-S-110SYNR
	流し台
図番	BFF40009C_

原図 A3 420×297