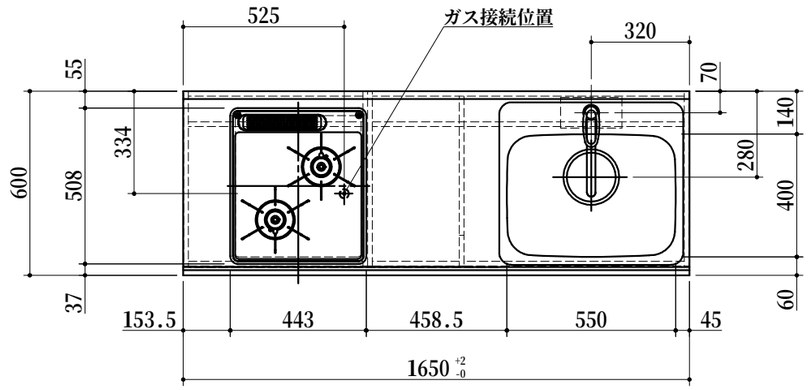

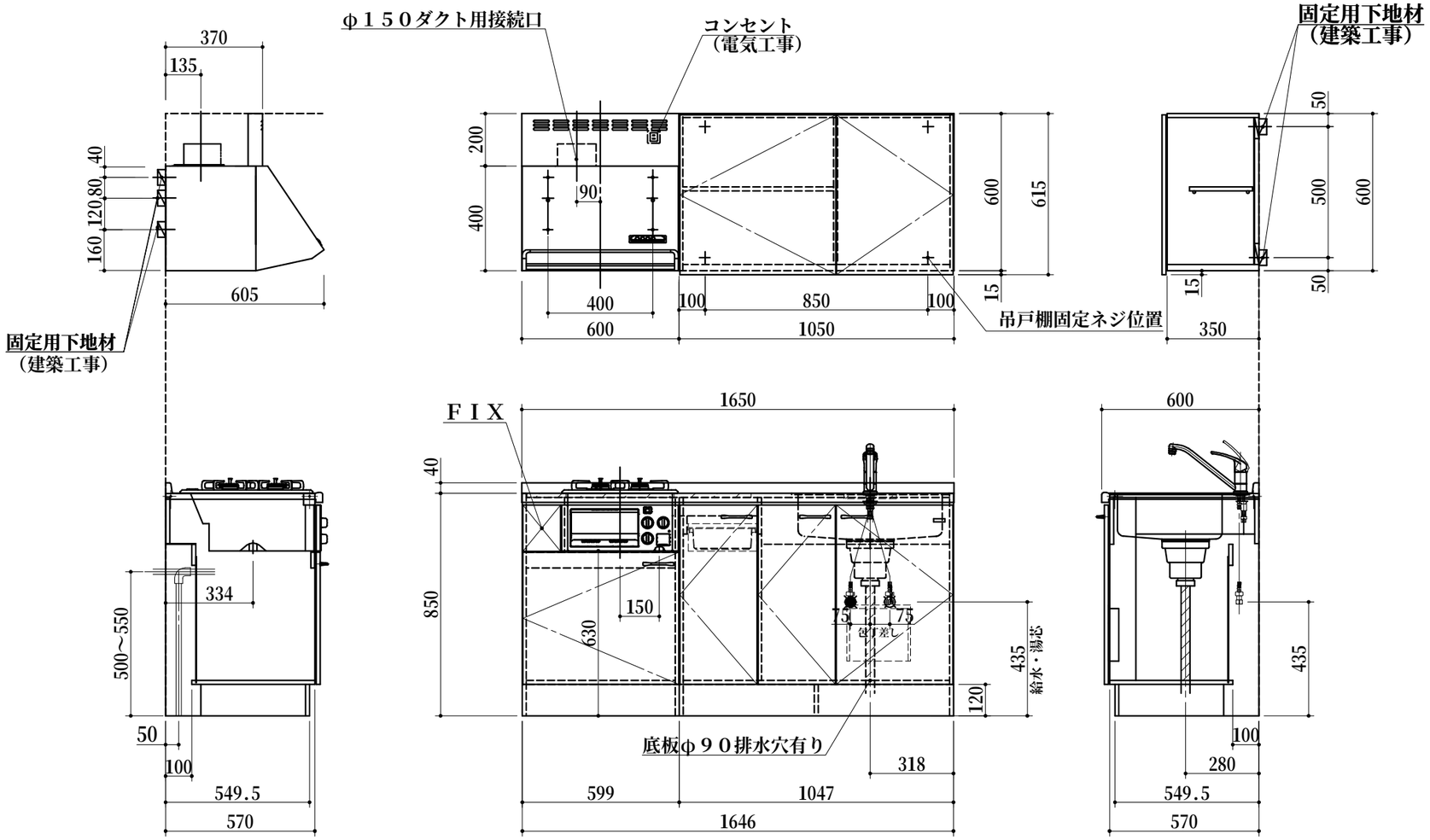

	No	名　　称	仕　　様	色
ベースキャビ		ワークトップ	ステンレス製（銀河エンボス） シンク：５５０ＡＳ（シゲル工業製）	
		キャビネット	ケコミ：化粧パーチ その他：低圧メラミンパーチ	ブラック ホワイト
		扉	ライト（ポリエステル合板） 取っ手　ＨＺ－９６	（　　） シルバー
		混合水栓	ＫＭ５０１１Ｔ（ＫＶＫ製）	
		ガス器具 （過熱センサー付）	ＲＢ２ＡＫ３Ｈ２ＳＢ(リンナイ) ２口グリル付き・ガス種：（　　）	ブラック
		付属品	大型ゴミ収納器付排水トラップ 排水フレキシブルホース、包丁差し シーリングプレート、防臭キャップ	
ウォール		キャビネット	フード側側板：化粧不燃板 底板外面：化粧不燃板 背板：カラー合板 その他：低圧メラミンパーチ	ホワイト ホワイト ホワイト ホワイト
		扉	ライト（ポリエステル合板） 取っ手なし　下１５mm伸ばし	（　　）
		レンジフード	ＢＤＲ－３ＨＬ－６０１ＢＫ 前幕板　Ｈ＝２００	ブラック ブラック

1．本図はＲタイプを示し、Ｌタイプは本図と左右対称です。

2．仕様、寸法は改良の為に予告無しに変更する場合があります。
商品の品質、品位を高める為ですので御理解を願います。

3．一次電源・給排水管・ガス管の接続及び取付は別途です。

4．一次電源は１００Ｖ　１５Ａを１回路用意して下さい。

5．不燃化粧板の不燃認定番号　：　ＮＭ－０９２５

6．一次電源コードの長さは一次電源接続位置より５００㎜以上
延ばして下さい。

7．給湯水栓以前の止水栓及び給湯・給水の配管と、
雄ネジ(G1/2)は別途手配になります。

健康対応ミニキッチン

Ｆ☆☆☆☆対応商品
ノンアスベスト仕様

＊　お願い　本物件のご発注時には本図面を必ずご添付下さい。

Repeat

符号	年　月　日	訂　正　記　事	記入	点検	点検	承　認　印			検図印	製図印	尺度 1/20	工事名称	御注文主
△	：　：								荒井	杉山	日付 2023年　4月　5日	図面名称 ＳＣ１６５ＳＺＧＧＰ２　Ｒ　総組立図	図面番号 Ｓ５８４１ＸＧＦ１００
△	：　：												
△	：　：												