★このキッチンの仕様では現場での電気温水器組み込み仕様への変更は不可です。ご注意下さい。

	No	名　　称	仕　　様	色
	1	ワークトップ	ステンレス製	
	2	混合水栓	KM17NE（KVK製）	
	4	排水栓セット	ゴミ収納器付、ジャバラホース付 シーリングプレート付 （VP40管接続可能）	
	5	側板	両面低圧メラミン化粧パーチ	ホワイト
	7	フロントパネル	両面低圧メラミン化粧パーチ	ホワイト
	8	ウシロ補強	パーチ	
	9	トビラ	両面低圧メラミン化粧パーチ 包丁差し付 取っ手：樹脂製	ホワイト ホワイト
	10	底　　板	両面低圧メラミン化粧パーチ	ホワイト
	11	ケコミ	両面低圧メラミン化粧パーチ	ホワイト
	12	点検フタ	カラー合板　t2.5	ホワイト
	13	点検フタ受け	両面低圧メラミン化粧パーチ	ホワイト
	15	フロントカバー	硬質塩化ビニール	ホワイト

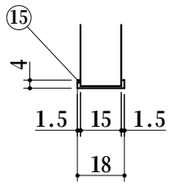

A部詳細

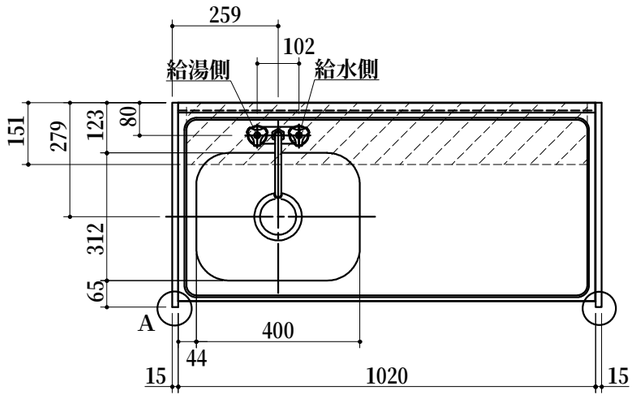

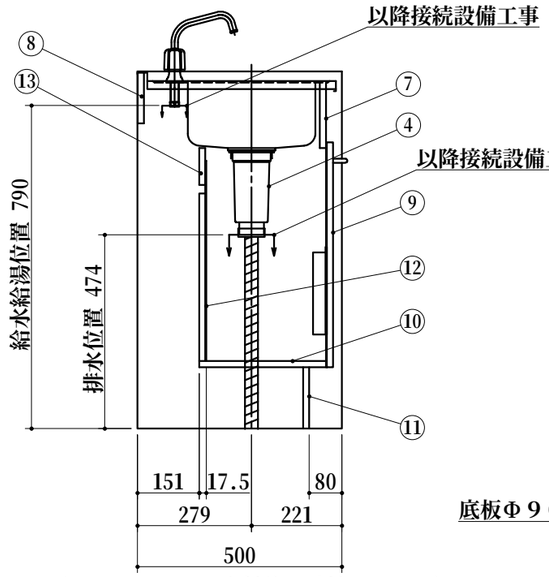

（フロントカバー取付後の寸法　５０２）

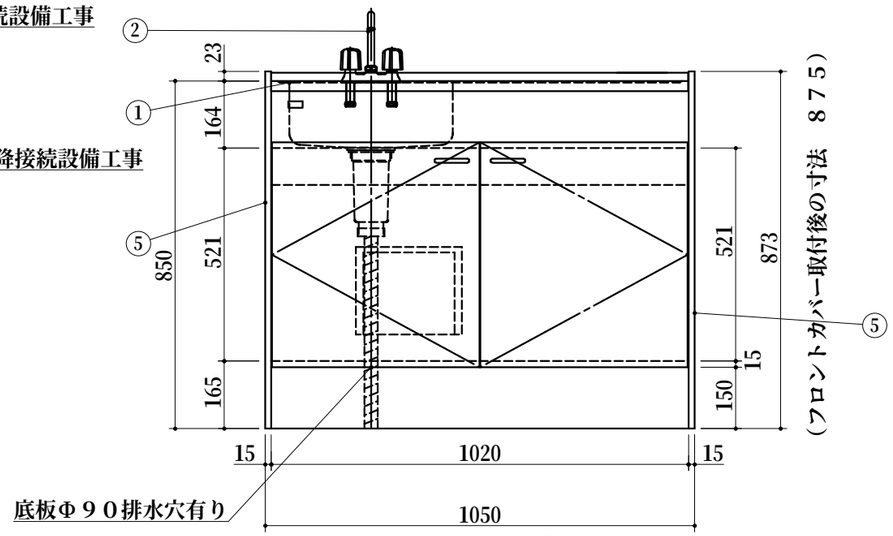

（フロントカバー取付後の寸法　１０５３）

1．本図はLタイプを示し、Rタイプは本図と左右対称です。
2．仕様、寸法は改良の為に予告無しに変更する場合があります。
　　商品の品質、品位を高める為ですので御理解を願います。
3．給排水管の接続及び取付は別途です。
4．防臭キャップは同梱されておりません。

健康対応ミニキッチン
F☆☆☆☆対応商品

＊　お願い　本物件のご発注時には本図面を必ずご添付下さい。

Repeat
キッチンスペースの快適・機能空間を提案します。

符号	年　月　日	訂　正　記　事	記入	点検	点検	承　認　印			検　図　印		製図印	尺度	工事名称	御注文主
△	：　：											1/15		
△	：　：									水川	王	日付	図面名称	図面番号
△	：　：											H 21年 4月 1日	FK105DFB L H総組立図	A4014R