シンクトップ	天　板	SUS430
	排水金具	φ180排水ﾄﾗｯﾌﾟ（浅型樹脂ｶｺﾞ）＋ ｼﾞｬﾊﾞﾗﾎｰｽ付
扉	表面材	両面ﾌﾗｯｼｭ構造、表面：ﾎﾟﾘｴｽﾃﾙ化粧合板、裏面：ｶﾗｰ合板
	取　手	樹脂成型品
	丁　番	上下丁番
キャビネット	側　板	両面ﾌﾗｯｼｭ構造、内外装：ｶﾗｰ合板
	背　板	片面ﾌﾗｯｼｭ構造、内装：ｶﾗｰ合板
	底　板	片面ﾌﾗｯｼｭ構造、内装：ｶﾗｰ合板
	台　輪	黒色ｺｰﾄ紙貼り合板
	棚	Ｌ型網棚（ﾎﾜｲﾄ樹脂ｺｰﾃｨﾝｸﾞ）
	包丁差	3丁差

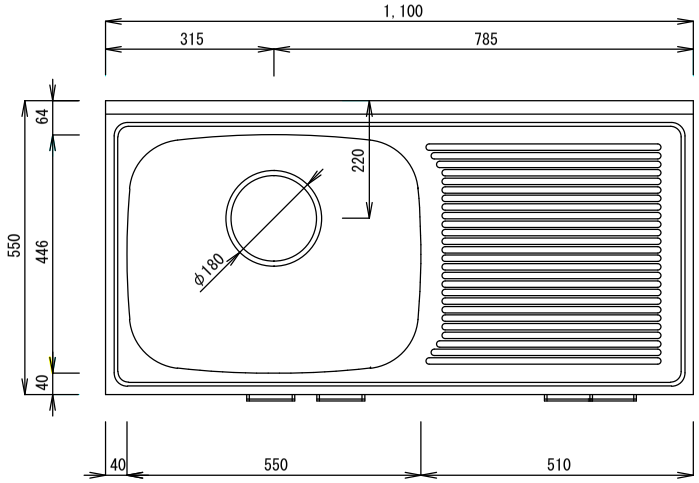

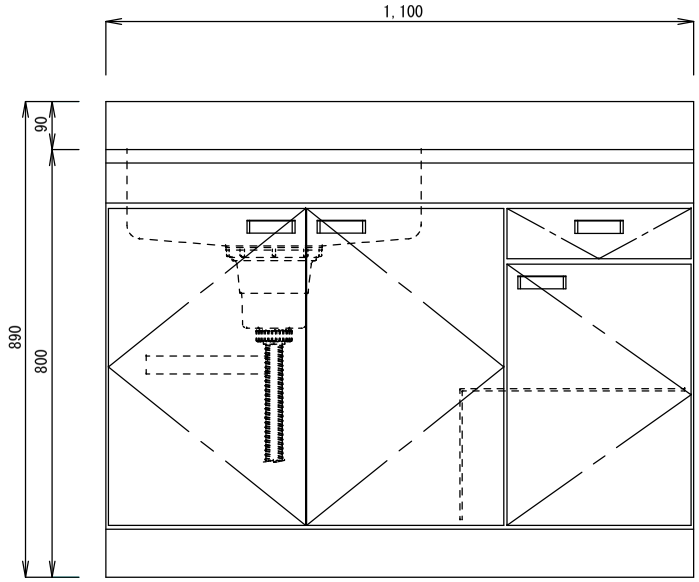

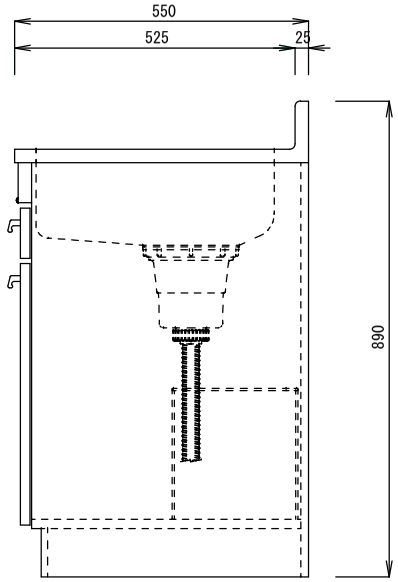

図名	流し台　FW-110NL	検図	石田	製図	石田	設計	石田	単位	mm	尺度 1/10
株式会社　石田製作所		図番				三角法		作成日		