仕　様		
1	天板	SUS430 厚サ1. 0mm ミガ キ仕上
2	化粧板	SUS430 厚サ0. 8mm No. 4仕上 3方貼
3	脚	SUS430 Lアング ル 40x40x厚サ2mm
4	スノコ枠	SUS430 ライトゲ ージ 厚サ1. 2mm 4方枠 SUS430 脱着式平棚
5	脚先	SUS430 φ40 アジ ャストボ ール
6	オーバ ーフロー	丸型目皿 塩ビ 製ジ ャバ ラホース
7	排水トラップ	樹脂製 φ186防臭排水トラップ（50A）
付属品		塩ビ 製 φ35 シング ルジ ャバ ラホース

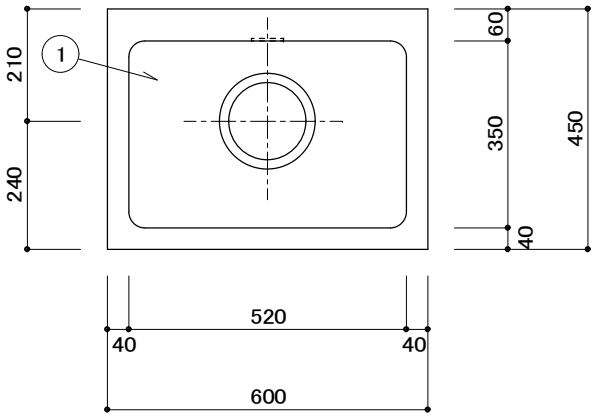

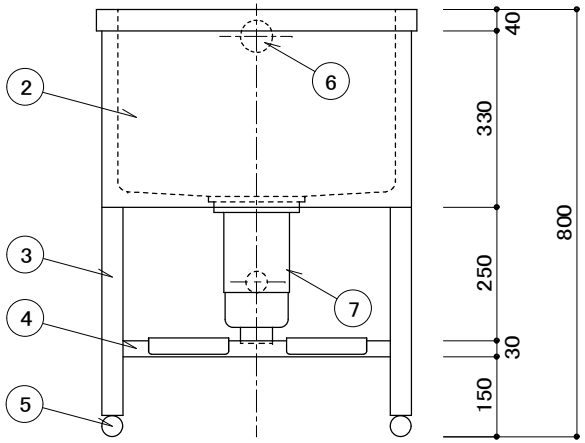

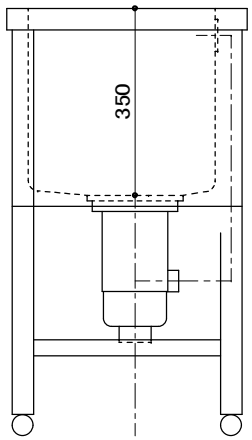

現場名称	品名	形式	寸法	縮尺	検図	台数	No.	
	ドッグバス		W 600 D 450 H 800	1／10				株式会社シギタ商会
				年月日	作図			