仕　様		
1	天板	SUS430 厚サ1.0mm ミガキ仕上
2	化粧板	SUS430 厚サ0.8mm No.4仕上 3方貼
3	脚	SUS430 Lアングル 40x40x厚サ2mm
4	スノコ枠	SUS430 ライトゲージ 4方枠 SUS430 脱着式平棚
5	脚先	SUS430 φ40 アジャストボール
6	オーバーフロー	丸型目皿 塩ビ製ジャバラホース
7	排水トラップ	樹脂製 φ186防臭排水トラップ(40A)
付属品		塩ビ製 φ35シングルジャバラホース

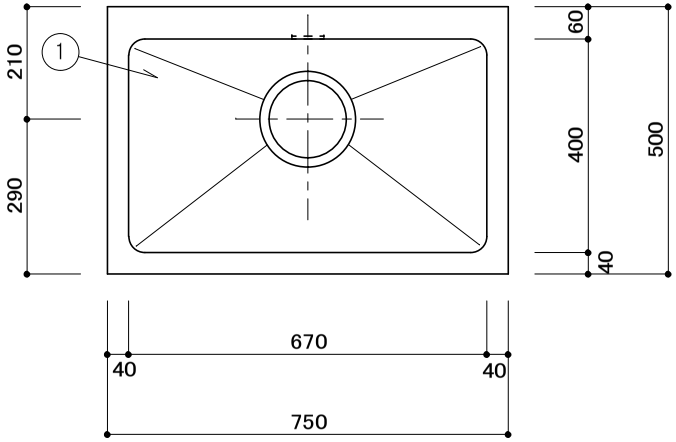

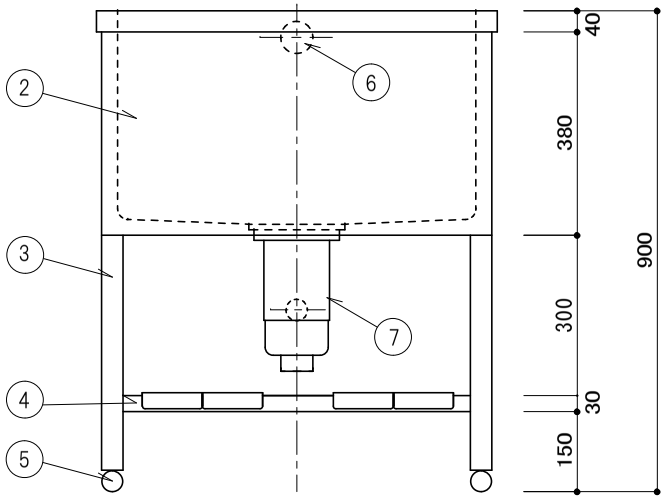

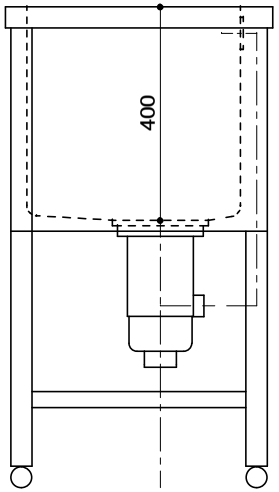

現場名称	品名	形式	寸法	縮尺	検図	台数	No.	
	ドッグバス		W 750 D: 500 H: 900	1/10				株式会社シギタ商会
				年月日	作図			