仕　様		
1	甲板槽	SUS430 厚ｻ1.2mm No.4仕上
2	側板	SUS430 厚ｻ1.2mm No.4仕上 3方貼
3	脚	SUS430 Lｱﾝｸﾞﾙ 40x40x厚ｻ3mm
4	ｽﾉｺ枠	SUS430 ﾗｲﾄｹﾞｰｼﾞ SUS430 脱着式平棚 W:230 4枚
5	脚先	SUS430 φ40 ｱｼﾞｬｽﾄﾎﾞｰﾙ
6	片開扉	SUS430 厚ｻ1.0mm No.4仕上 SUS304 ﾌﾟｯｼｭﾎﾞﾙﾄ
7	排水ﾄﾗｯﾌﾟ	樹脂製φ180防臭排水ﾄﾗｯﾌﾟ(50A)
付属品		塩ビ製φ35 ｼﾞｬﾊﾞﾗﾎｰｽ

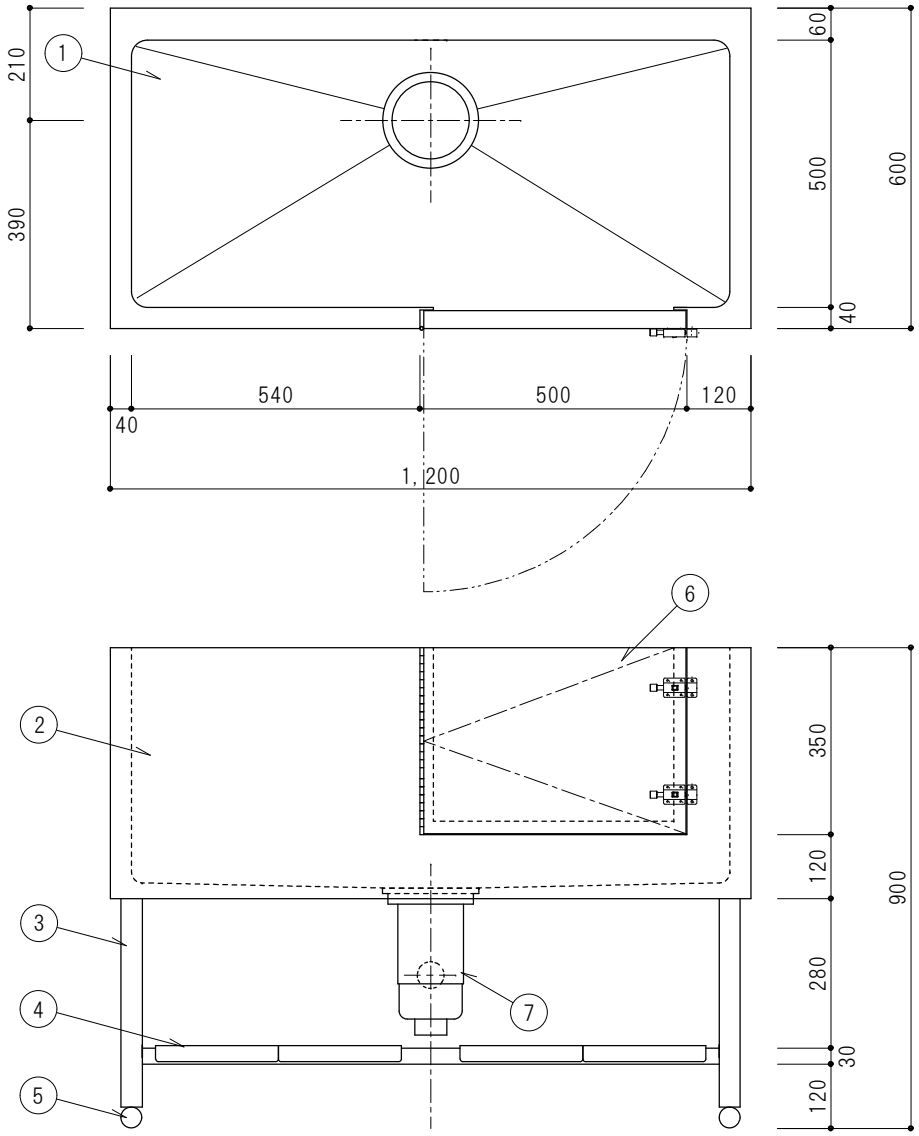

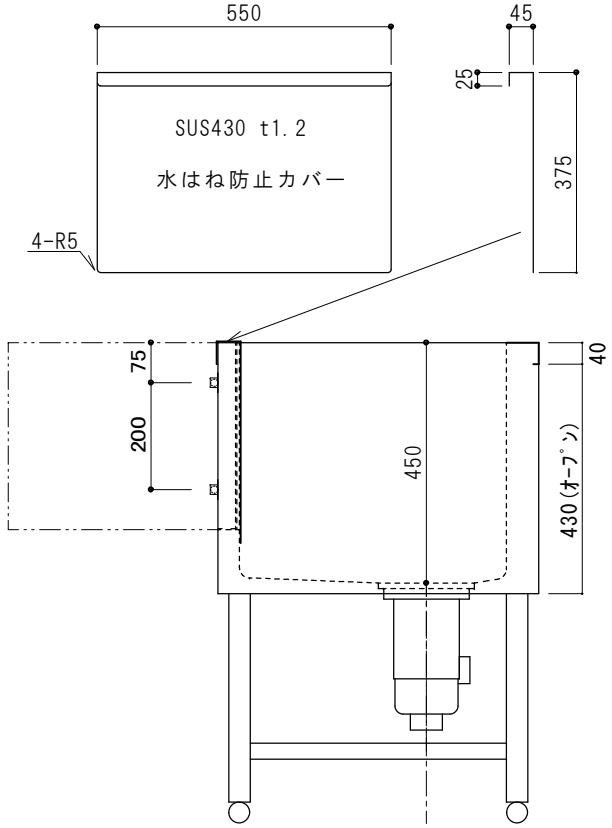

現場名称	品名	形式	寸法	縮尺	検図	台数	No.	
	1S扉付ﾄﾞｯｸﾊﾞｽ		W:1200 D: 600 H: 900	1／10		1		株式会社シギタ商会
				年月日	作図			