仕　様		
1	天板	SUS430 厚ｻ1.0mm ﾐｶﾞｷ仕上
2	化粧板	SUS430 厚ｻ0.8mm ﾐｶﾞｷ仕上 3方貼
3	脚	SUS430 Lｱﾝｸﾞﾙ 40x40x厚ｻ2mm
4	ｽﾉｺ枠	SUS430 ﾗｲﾄｹﾞｰｼﾞ 4方枠 SUS430 脱着式平棚
5	脚先	SUS430 φ40 ｱｼﾞｬｽﾄﾎﾞｰﾙ
6	ｵｰﾊﾞｰﾌﾛｰ	丸型目皿 ｼﾞｬﾊﾞﾗｵｰﾊﾞｰﾌﾛｰ
7	排水ﾄﾗｯﾌﾟ	樹脂製 φ186 防臭排水ﾄﾗｯﾌﾟ(40A)
付属品		φ35 ｼﾝｸﾞﾙｼﾞｬﾊﾞﾗﾎｰｽ

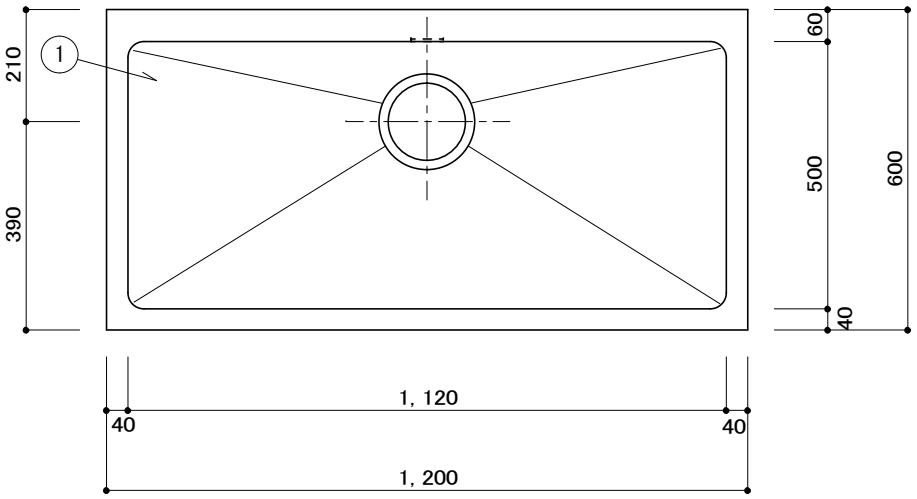

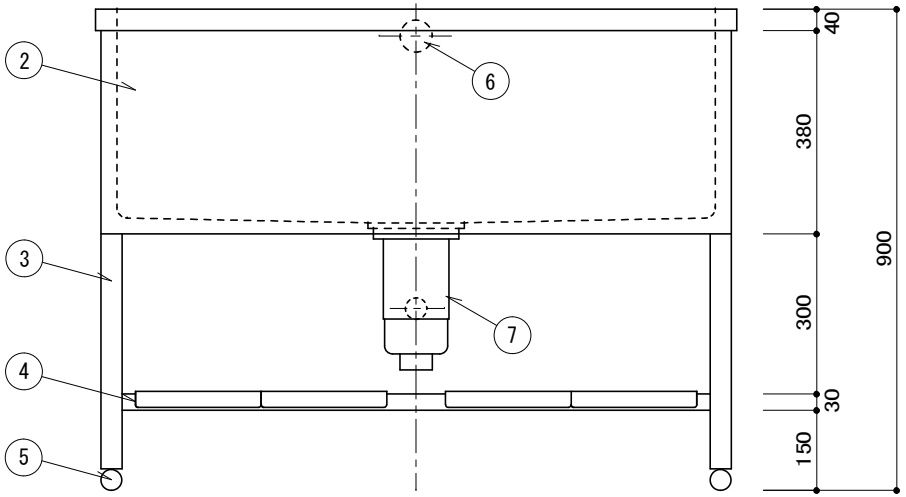

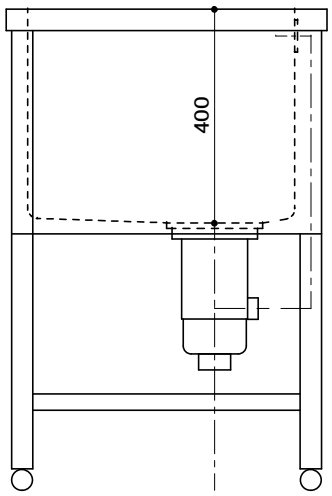

現場名称	品名	形式	寸法	縮尺 1／10	検図	台数	No.	株式会社シギタ商会
	ドッグバス		W:1200 D: 600 H: 900	年月日	作図			